ПКГИ

Конденсаторы комбинированные

Предназначены для работы в цепях импульсного тока.

Выпускаются в прямоугольных металлических корпусах с лепестковыми или резьбовыми выводами.

Лепестковые выводы

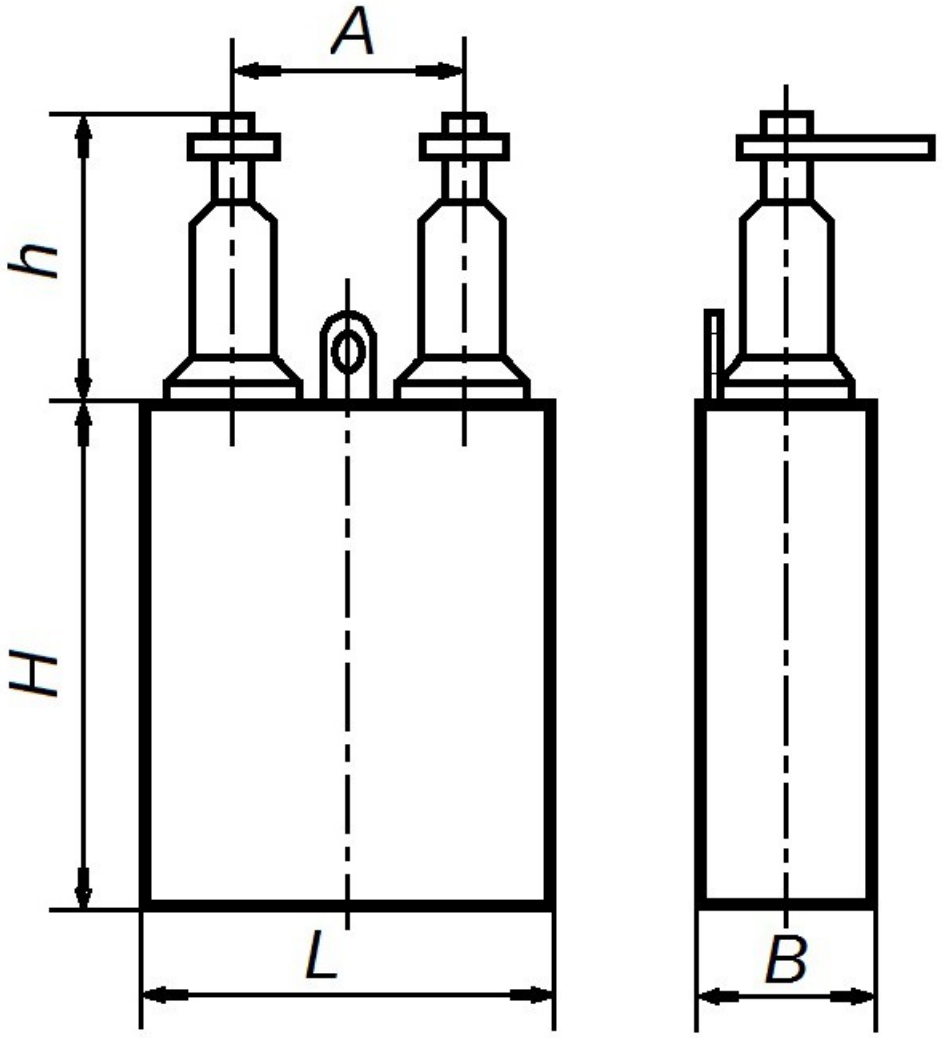

Номинальная ёмкость, мкФ	Номинальное напряжение, кВ	Размеры, мм					Масса, г. не более
		L	*B*	*H*	*h*	*A*	
0,1	1	45	20	54	18	20	130
0,25			35				250
0,5			60				500
1,0		65	40	115		30	700
2,0			70				2000
2200 пФ 3300 пФ 4700 пФ	3	45	17	54	24	20	100
6800 пФ			20				160
0,01			25				180
0,015			30				200
0,025			40				250
0,05			70				550
0,1		65	55	115		30	1000
0,25		85	45	145			1600
0,5			90				2500
1,0		110		180			3500
1000 пФ 1500 пФ 2200 пФ	5	45	17	54		20	100
3300 пФ 4700 пФ			20				150
6800 пФ			30				200
0,01			40				250
0,015			50				350
0,025		65	35	115		30	600
0,05			45				800

Резьбовые выводы

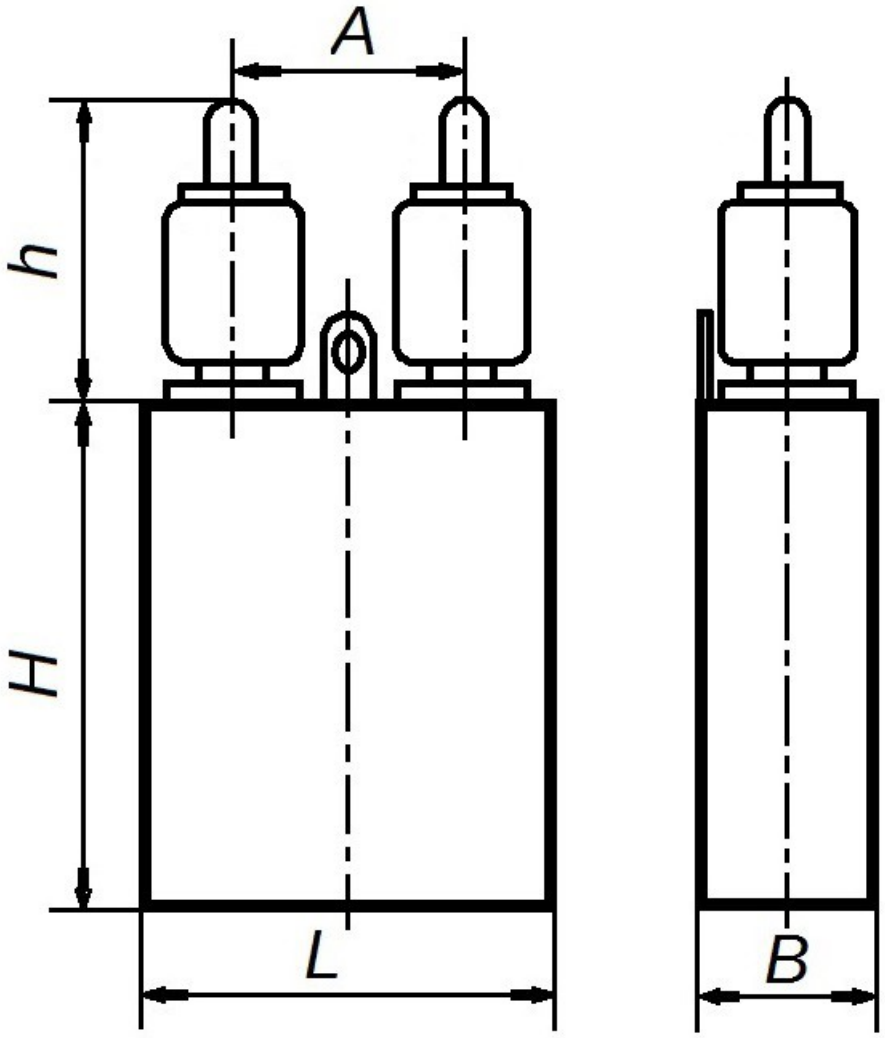

Номинальная ёмкость, мкФ	Номинальное напряжение, кВ	Размеры, мм					Масса, г. не более
		L	*B*	*H*	*h*	*A*	
2000 пФ 3000 пФ	10	60	45	54	70	30	450
5100 пФ		80					600
0,01		65	40	115		35	800
0,015			45				900
0,025			75				1300
2000 пФ	16		35				800
3000 пФ			40				900
5600 пФ			65				1100
0,01		85	60	145		40	1700
0,015			80				2400
0,025		110	70	180		70	3400
3000 пФ 3900 пФ	25	80	65	115	100	40	1400
5100 пФ		85					1500
0,01			90	145			2500
0,015		110	70	180		70	3400
0,025			90				4000
3000 пФ	40		85	145	110	130	2800
5100 пФ			90	180			3600
0,01	50	220	110				8500
0,025		205	140	320			18000

Технические характеристики

Температура окружающей среды.....-60+100 С
Относительная влажность воздуха.....до 98%

Атмосферное давление до 10 кВ.....от 467 до 1067 гПа

Атмосферное давление (16 - 50 кВ).....от 533 до 1067 гПа

Вибрационные нагрузки (1 - 600 Гц).....до 10 г.

Многократные удары с ускорением.....до 35 г.
Линейные нагрузки с ускорением.....до 25 г.
Допускаемое отклонение ёмкости.....5; 10; 20%

Тангенс угла потерь до 1 мкФ, не более.....0,015
Тангенс угла потерь (1; 2 мкФ), не более.....0,002
Постоянная времени, свыше 0,25 мкФ.....5000 МОм х мкФ

Сопротивление изоляции вывод – вывод, до 0,25 мкФ.....50000 МОм

Сопротивление изоляции вывод – корпус, не менее.....50000 Мом

Минимальная наработка.....1000 ч.
Срок сохраняемости.....12 лет